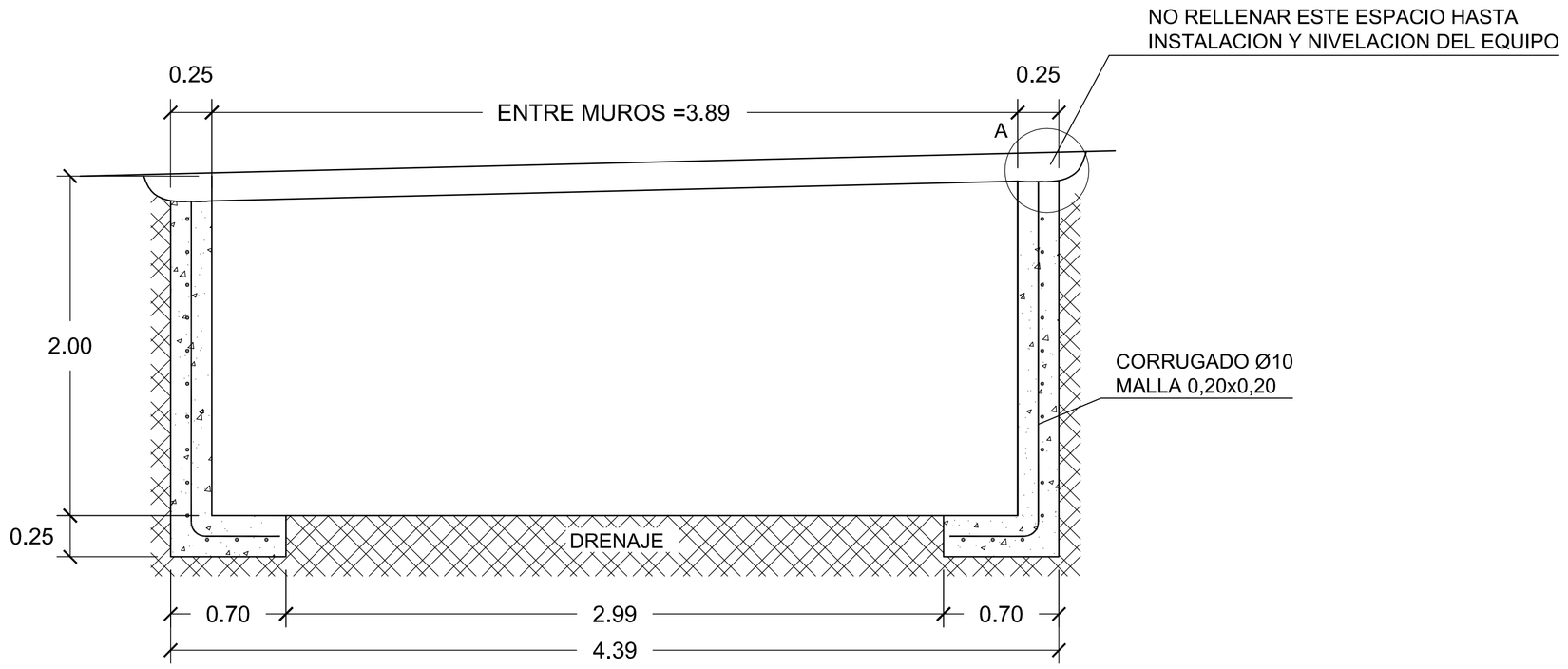

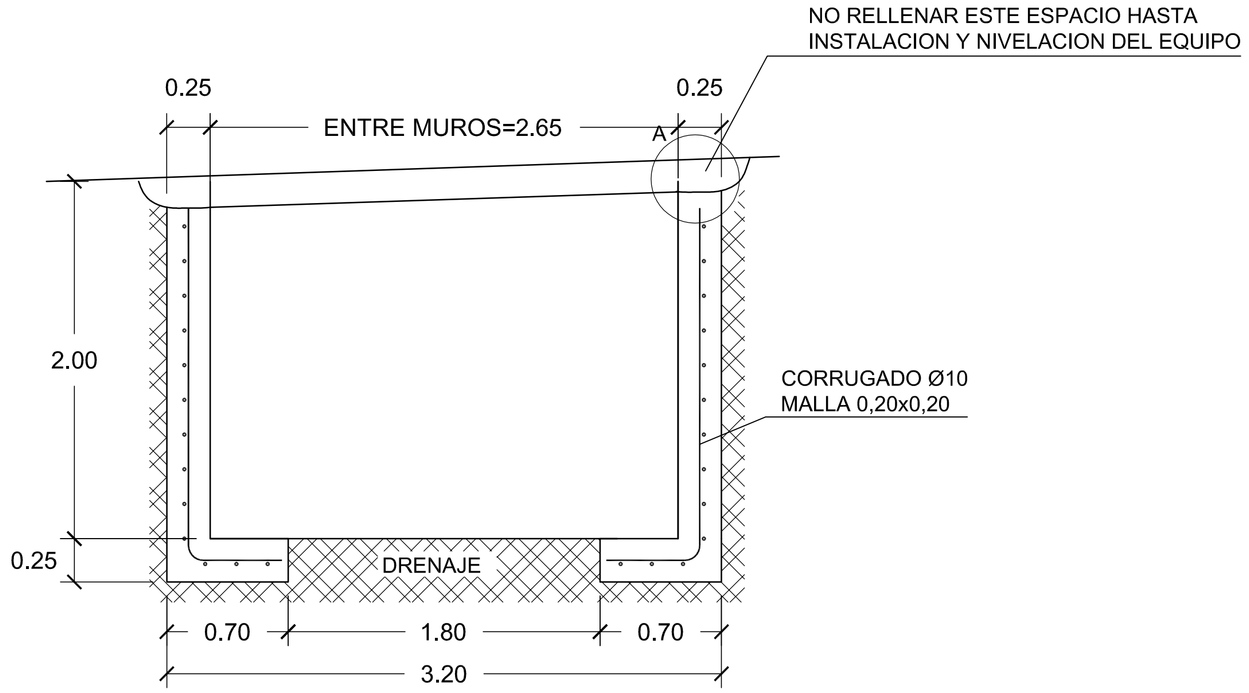

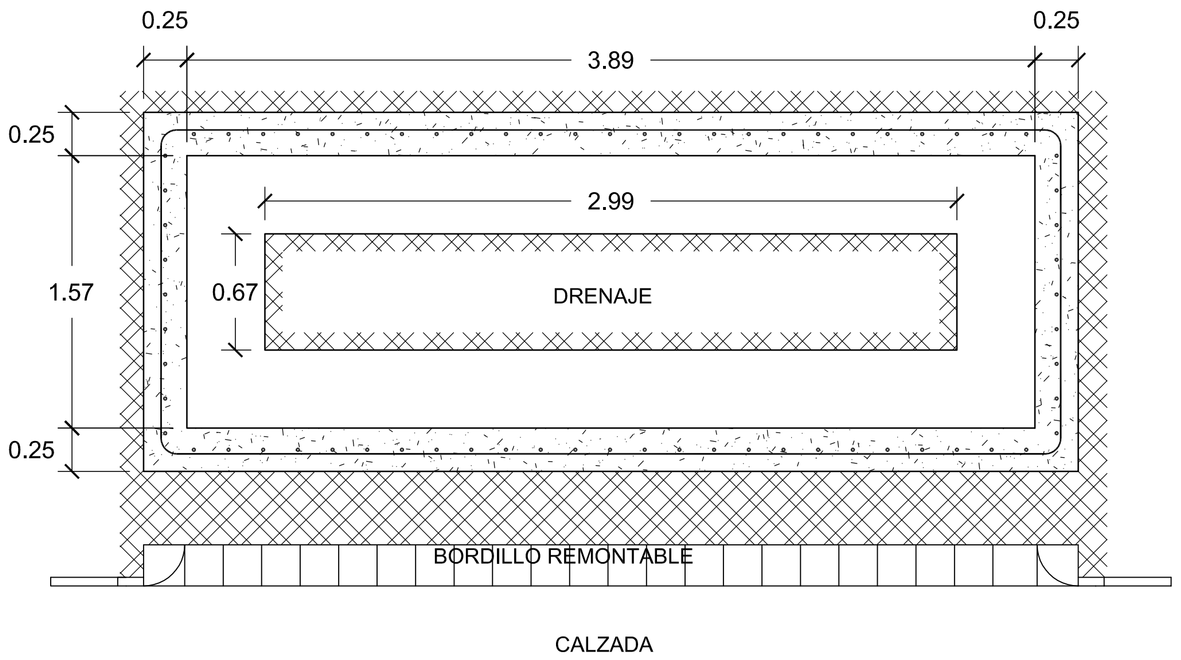

CONTENEDORES 3

NOTA:
LA COTA 2,00 CORRESPONDERA SIEMPRE
A LA RINCONERA DE MENOR ALTURA

LA DIAGONAL INTERIOR DEL MURO = 4.195

DESNIVEL MAXIMO ADMISIBLE 5%
OTRAS PENDIENTES CONSULTAR

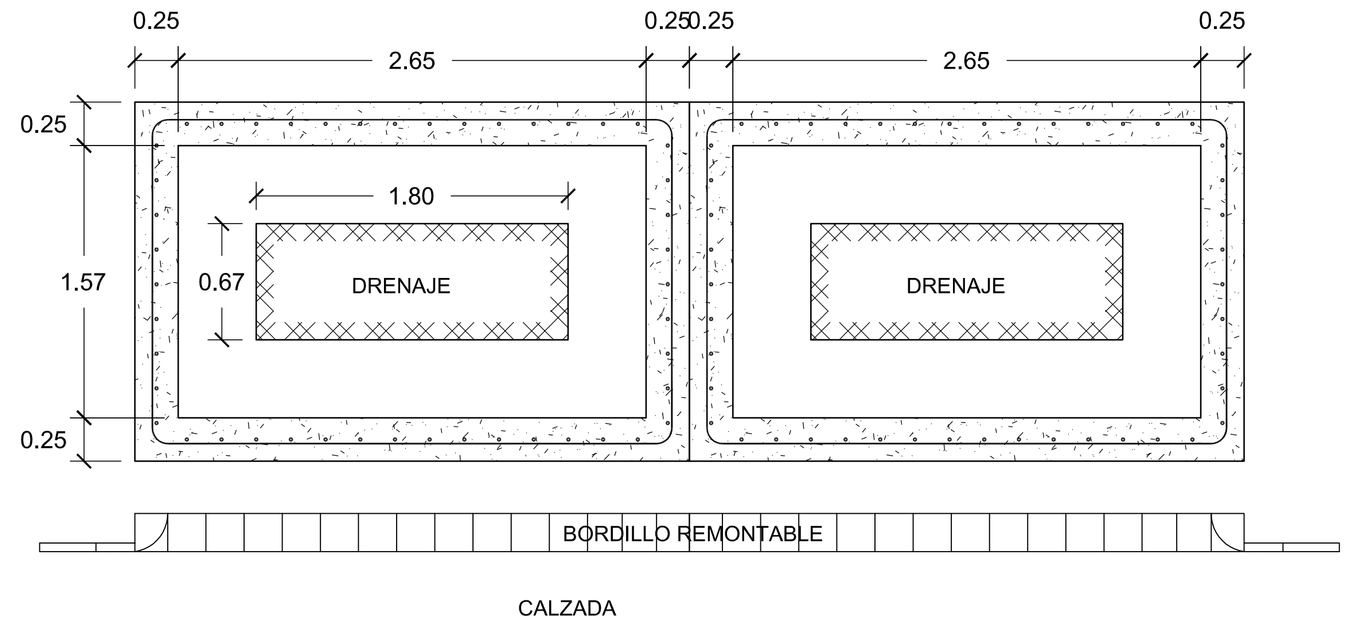

CONTENEDORES 2+2

NOTA:
LA COTA 2,00 CORRESPONDERA SIEMPRE
A LA RINCONERA DE MENOR ALTURA

LA DIAGONAL INTERIOR DEL MURO = 3,12

DESNIVEL MAXIMO ADMISIBLE 5%
OTRAS PENDIENTES CONSULTAR

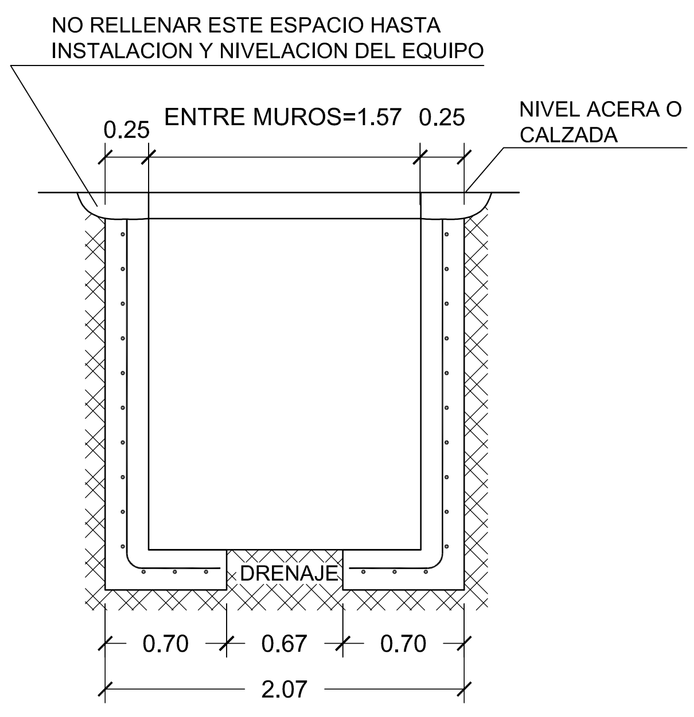

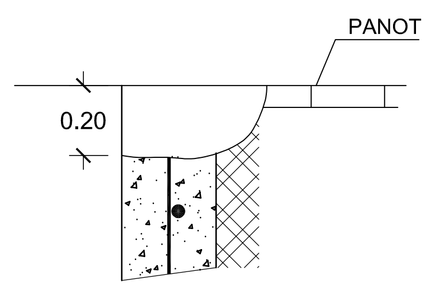

DETALLE "A"

GERENCIA MUNICIPAL DE URBANISMO
SAN ROQUE
CAMPO DE GIBRALTAR (CÁDIZ)

ARQUITECTO TÉCNICO SERGIO CODESAL FRANCO	TÍTULO PLANO: CONTENEDORES SOTERRADOS
INGENIERO DE OBRAS PÚBLICAS J. DANIEL CÁRDENAS MARÍN	TÍTULO PROYECTO: 1ª FASE MEJORAS EN AVD. LOS CANOS PUEBLO NUEVO DE GUADIARO T. M. DE SAN ROQUE
DELINEANTE A. MALIA MALIA	

Conforme EL ALCALDE JOSÉ VÁZQUEZ CASTILLO	Expediente:		Proy. nº 08/22	Plano Nº	09
	Fecha: DIC - 2.008	Sustituye hoja nº .	Escala: 1:25	Nº de Planos	09