ISA-14 POZO DE REGISTRO CIRCULAR

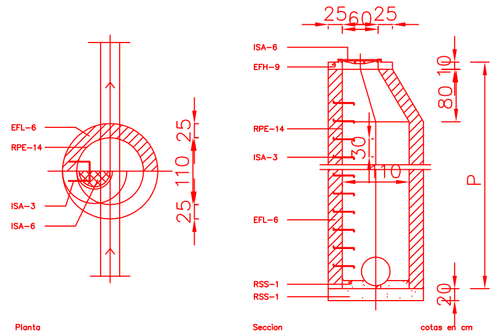

ISA-14 Pozo de registro circular
EFH-9 Hormigón en masa de resistencia característica 100 kg/cm².

EFL-6 Muro aparejado de 25 cm de espesor, de ladrillo macizo R-100 kg/cm², con juntas de mortero M-40 de espesor 1 cm.

ISA-3 Pates empotrados 15 cm. Separación 30 cm. Se colocarán a la vez que se levanta la fábrica.

ISA-6 Tapa circular y cerco enrasados con el pavimento.

RPE-14 Enfoscado con mortero 1:3 y bruñido. Angulos redondeados.

RSS-1 Solera y formación de pendientes de hormigón en masa de resistencia característica 100 kg/cm².

ISA-6 TAPA CIRCULAR

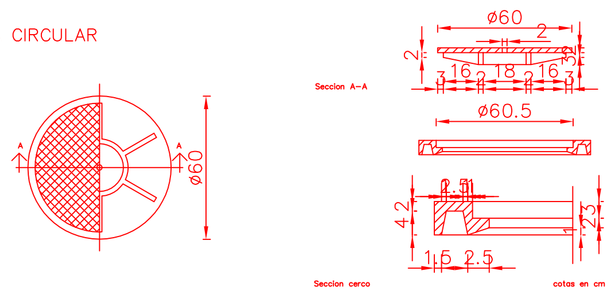

ISA-6 Tapa circular
De fundición. Superficie exterior con dibujo de profundidad 4 mm, provista de taladros para levantamiento de la tapa.

ISS-51 ARQUETA DE PASO

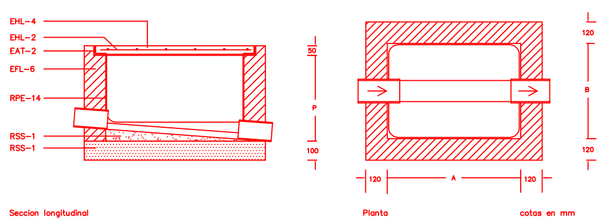

ISS-51 Arqueta de paso-A.B.P
EAT-2 Cerco de perfil laminado L50.5 mm al que irán soldadas las armaduras de la tapa de hormigón.

EFL-6 Muro aparejado de 12 cm. de espesor, de ladrillo macizo R-100 kg/cm² con juntas de mortero M-40 de espesor 1 cm.

EHL-2 Armadura formada por redondos Ø 8 mm de acero AE-42 formando retícula cada 10 cm.

EHL-4 Losa sustentada en cuatro bordes de hormigón de resistencia característica 175 kg/cm².

RPE-14 Enfoscado con mortero 1:3 y bruñido. Angulos redondeados.

RSS-1 Solera y formación de pendientes de hormigón en masa de resistencia característica 100 kg/cm².

ISA-16 POZO DE RESALTO CIRCULAR

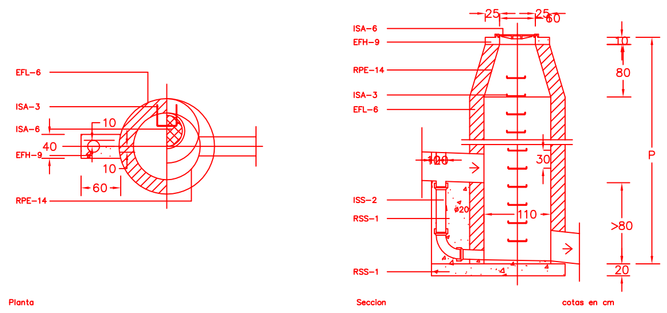

ISA-16 Pozo de resalto circular-C.P
EFH-9 Hormigón en masa de resistencia característica 100 kg/cm².

EFL-6 Muro aparejado de 25 cm de espesor, de ladrillo macizo R-100 kg/cm², con juntas de mortero M-40 de espesor 1 cm.

ISA-3 Pates empotrados 15 cm. Separación 30 cm. Se colocarán a la vez que se levanta la fábrica.

ISA-6 Tapa circular y cerco enrasados con el pavimento.

ISS-2 Tubo de fibrocemento de Ø 20 cm.

RPE-14 Enfoscado con mortero 1:3 y bruñido. Angulos redondeados.

RSS-1 Solera y formación de pendientes de hormigón en masa de resistencia característica 100 kg/cm².

ISA-13 SUMIDERO

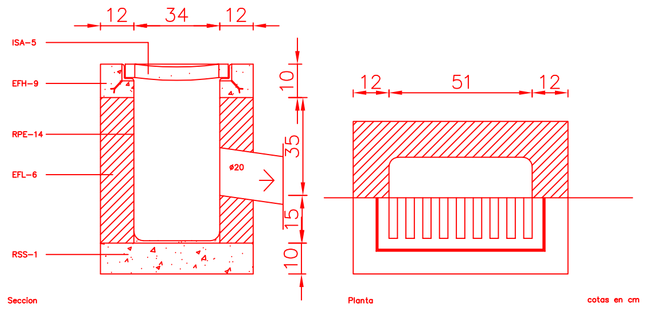

ISA-13 Sumidero
EFH-9 Hormigón en masa de resistencia característica 100 kg/cm².

EFL-6 Muro aparejado de 12 cm de espesor, de ladrillo macizo R-100 kg/cm², con juntas de mortero M-40 de espesor 1 cm.

ISA-5 Rejilla enrasada con el pavimento. Cerco formado por perfiles L50.5 mm provisto de patilla de anclaje en cada uno de los ángulos.

RPE-14 Enfoscado con mortero 1:3 y bruñido. Angulos redondeados.

RSS-1 Solera de hormigón en masa de resistencia característica 100 kg/cm².

ISA-5 REJILLA

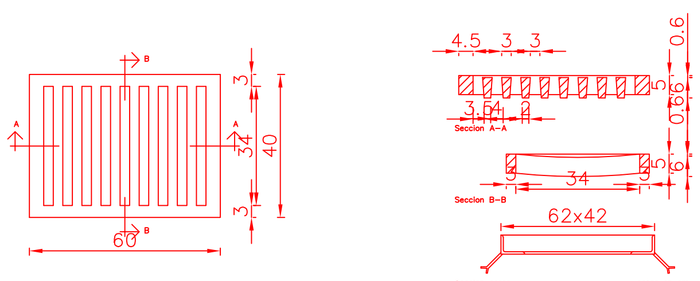

ISA-5 Rejilla
De fundición. Cerco de perfil laminado L50.5 mm provisto de patillas de anclaje en cada uno de sus ángulos.

IFA-24 ARQUETA DE ACOMETIDA

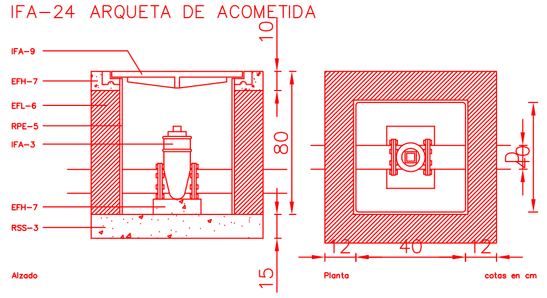

IFA-24 Arqueta de acometida-Tipo.D
IFA-3 Llave de paso.
La llave de compuerta se conectará a la conducción, con la pieza de conexión correspondiente al tipo de tubería empleado.

IFA-9 Tapa para arqueta de acometida.
Quedará enrasada con el pavimento.

EFH-7 Hormigones.
Hormigón de resistencia característica 175 kg/cm² en coronación de muro y dado para soporte de la llave.

RSS-3 Solera para instalaciones.
De 15 cm de espesor, de hormigón de resistencia característica 100 kg/cm².

EFL-6 Muro aparejado de ladrillo.
De 12 cm de espesor, de ladrillo macizo R-100 kg/cm², con juntas de mortero M-40 de 10 mm de espesor.

RPE-5 Enfoscado sin maestrear de paredes.
Con mortero 1:3 de 15 mm de espesor y con acabado bruñido. Angulos redondeados.

IFA-9 TAPA PARA ARQUETA DE ACOMETIDA

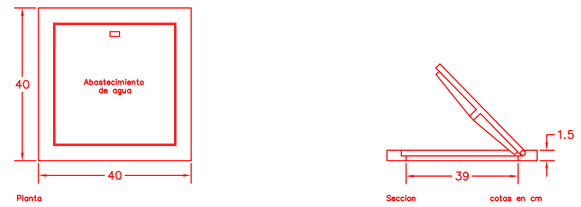

IFA-9 Tapa para arqueta de acometida
De fundición. Superficie exterior con dibujo de profundidad 4 mm, e interior con nervios de refuerzo.
Provista de cierre y bisagra para permitir el giro.
Llevará impreso "Abastecimiento de agua".
Dimensiones, en cm, 40-40.

IFF-4 LLAVE DE PASO

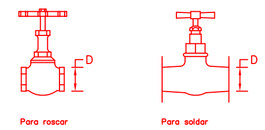

IFA-4 Pieza de toma-D
Cuerpo y válvula de bronce, junta de teflón.
Provista de rosca para su unión al collarín de toma y a la tubería.
Estanca, a la presión de prueba.
Diámetro D, en mm
D: 32, 40

IFA-3 LLAVE DE PASO

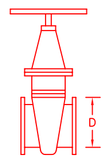

IFA-3 Llave de paso-Tipo.D
Se consideran dos tipos, de compuerta y de mariposa.
-De compuerta.
Cuerpo, tapa y válvula de fundición o acero moldeado.
Superficies de asiento de bronce fundido. Eje de acero inoxidable.
Terminado en bridas o extremos lisos.
-De mariposa.
Cuerpo y válvula de fundición o acero moldeado, revestido interiormente por anillo de caucho.
Eje de acero inoxidable.
Terminado en bridas.
Estará provista de mecanismo desmultiplicador tal que, a velocidad constante en el accionamiento del volante, consiga una velocidad decreciente de la válvula en las proximidades del cierre. Tendrá un diámetro superior a 250 mm.
Serán estancas a la presión de prueba.
Diámetro D, en mm
D: 32, 40, 50, 60, 70, 80, 100, 125, 150, 175, 200, 250, 300, 350, 400

IFA-19 LLAVE DE PASO COLOCADA

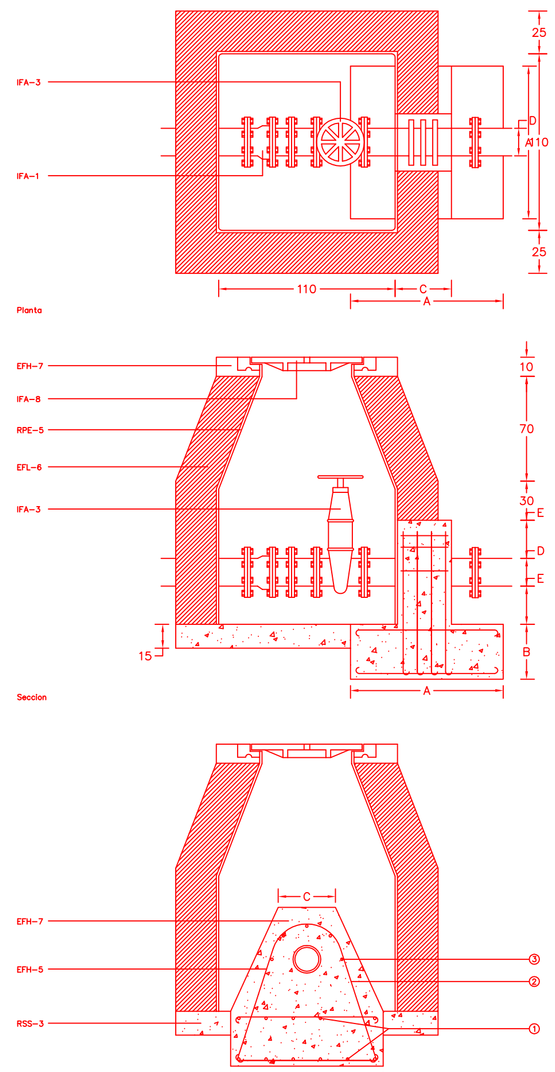

IFA-19 Llave de paso
colocada-Tipo.D.N.A.B.C.E.nØ
IFA-1 Tubo y piezas especiales.
El carrete nervado quedará empotrado en el anclaje y se embridará a la llave de compuerta.
La junta de desmontaje se embridará a la llave de compuerta. Con tubería de fibrocemento podrá ser sustituida por un racor con brida unido al tubo mediante unión gibault.

IFA-3 Llave de paso.
Se embridará al carrete nervado y a la junta de desmontaje o racor con brida.

IFA-8 Tapa para arqueta de registro.
Quedará enrasada con el pavimento.

EFH-7 Hormigones.
Hormigón de resistencia característica 175 kg/cm² en coronación del muro y dado de anclaje, de dimensiones A, B, C y E determinadas en Cálculo y especificadas en la Documentación Técnica.

EFH-5 Armadura de acero.
Armadura de refuerzo formada por n redondos de acero AE-42, de diámetro Ø, determinados en Cálculo y especificados en la Documentación Técnica, colocados en las siguientes posiciones:

1-Armadura formada por redondos de diámetro Ø, dispuestos formando una malla de 10 cm.
2-Armadura formada por n redondos de diámetro Ø, uniendo la armadura colocada en la posición 3 con la colocada en la posición 1.
Los redondos se atarán a los extremos de la malla.
3-Armadura paralela a la directriz del tubo formada por n redondos de diámetros Ø, colocados uniformemente repartidos sobre la mitad superior del tubo y separados 2 cm de éste.

RSS-3 Solera para instalaciones.
De 15 cm de espesor, de hormigón de resistencia característica 100 kg/cm².
La junta con el dado de anclaje se sellará con material impermeable.

EFL-6 Muro aparejado de ladrillo.
De 24 cm de espesor, de ladrillo macizo R-100 kg/cm², con juntas de mortero M-40 de 10 mm de espesor.

RPE-5 Enfoscado sin maestrear de paredes.
Con mortero 1:3 de 15 mm de espesor y con acabado bruñido. Angulos redondeados.

IFF-17 CONTADOR GENERAL COLOCADO

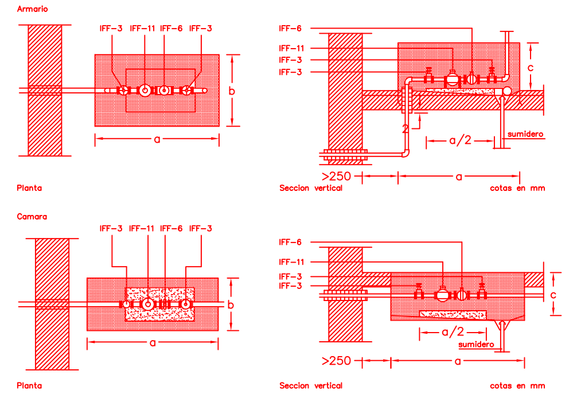

IFF-17 Contador general colocado-D.S
IFF-3 Llave de compuerta roscada o embridada.

IFF-6 Grifo de comprobación roscado o embridado al tubo.

IFF-11 Contador roscado o embridado al tubo.
En el paso de la conducción a través de muros o forjados se recibirá con mortero de cal un manguito pasamuros de fibrocemento con holgura mínima de 10 mm y se rellenará el espacio libre con masilla plástica.

GERENCIA MUNICIPAL DE URBANISMO
SAN ROQUE
CAMPO DE GIBRALTAR (CÁDIZ)

INGENIERO DE CAMINOS LETICIA OSTA GARCIA	TITULO PLANO: DETALLES DE RED DE SANEAMIENTO Y ABASTEVIMIENTO
INGENIERO TECNICO O.P. J. DANIEL CARDENAS MARIN	TITULO PROYECTO: MEJORAS DE INFRAESTRUCTURAS EN CALLE VIENTO DE LEVANTE ESTACION DE SAN ROQUE.
DELINEANTE R. GALLEGO	

Conforme EL ALCALDE JOSÉ VÁZQUEZ CASTILLO	Expediente:		Proy. n 09/003	Plano N 10.1
	Fecha: DIC.2008	Sustituye hoja n	Escala: 1:100	N de Planos