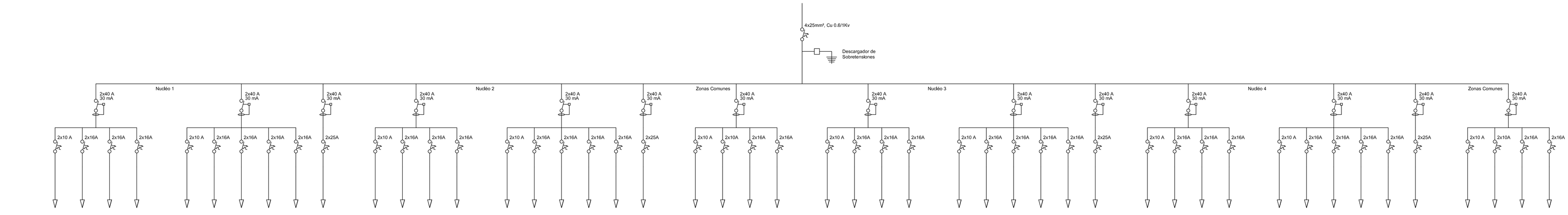

Circuito	Denominacion	Potencia en w	Seccion en mm²
C1	Alumbrado	-	1,5
C2	Alarma	-	2,5
C3	Centralita Teléfono	-	2,5
C4	Reserva	-	2,5
C5	TC Ordenadores	-	1,5
C6	TC	-	2,5
C7	TC Tomas usos Varios Ordenadores	-	2,5
C8	TC	-	2,5
C9	TC Toma usos Varios	-	2,5
C10	A.A	-	6,0
C11	Alumbrado	-	1,5
C12	Alarma	-	2,5
C13	Centralita Teléfono	-	2,5
C14	Reserva	-	2,5
C15	TC Ordenadores	-	1,5
C16	TC	-	2,5
C17	TC Tomas usos Varios Ordenadores	-	2,5
C18	TC	-	2,5
C19	TC Toma usos Varios	-	2,5
C20	A.A	-	6,0
C21	Alumbrado	-	1,5
C22	Alumbrado	-	1,5
C23	TC	-	2,5
C24	TC	-	2,5
C22	Alumbrado	-	1,5
C23	Alarma	-	2,5
C24	Centralita Teléfono	-	2,5
C25	Reserva	-	2,5
C26	TC Ordenadores	-	1,5
C27	TC	-	2,5
C28	TC Tomas usos Varios Ordenadores	-	2,5
C29	TC	-	2,5
C30	TC Toma usos Varios	-	2,5
C31	A.A	-	6,0
C32	Alumbrado	-	1,5
C33	Alarma	-	2,5
C34	Centralita Teléfono	-	2,5
C35	Reserva	-	2,5
C36	TC Ordenadores	-	1,5
C37	TC	-	2,5
C38	TC Tomas usos Varios Ordenadores	-	2,5
C39	TC	-	2,5
C40	TC Toma usos Varios	-	2,5
C41	A.A	-	6,0
C42	Alumbrado	-	1,5
C43	Alumbrado	-	1,5
C44	TC	-	2,5
C45	TC	-	2,5

GERENCIA MUNICIPAL DE URBANISMO
SAN ROQUE
CAMPO DE GIBRALTAR (CÁDIZ)

ARQUITECTO
L. CARLOS LORENZANA

INGENIERO DE CAMINOS
LETICIA OSTA GARCIA

ARQUITECTO TÉCNICO
MARTA BILBAO GARAY

DELINEANTE A. MALIA MALIA

TÍTULO PLANO:
ESQUEMA UNIFILAR
NUCLEO 1 - NUCLEO 2

TÍTULO ANTEPROYECTO:
REHABILITACIÓN Y ACCESOS A EDIFICOS
MUNICIPALES EN PUEBLO NUEVO
T. M. DE SAN ROQUE

Conforme
EL ALCALDE
FERNANDO PALMA CASTILLO

Expediente:
Proy. nº 09/052
Plano Nº 11
Fecha: NOV - 2.009
Sustituye hoja nº .
Escala: 1:150
Nº de Planos 21